BLUESTREAMSOLUTIONS

«ԲԼՅՈՒ ՍԹՐԻՄ ՍՈԼՈՒՇՆՍ» ՍՊԸ

ՀԱՄԾԵ ՆԱԽԱԳԾԻ ԱՆՎԱՆՈՒՄԸ: ՀՀ ԱՐՄԱՎԻՐԻ ՄԱՐԶԻ ԱՐԱՔՍ ՀԱՄԱՅՆՔԻ ԱՐՏԻՄԵՏ ԳՅՈՒՂ 1-ԻՆ ԵՎ 2-ՐԴ ՓՈՂՈՑՆԵՐԻ ԳԱԶԱՏԱՐՆԵՐԻ ԿԱՌՈՒՑՈՒՄ

ԱՇԽԱՏԱՆՔԱՅԻՆ ՆԱԽԱԳԻԾ

ՆԱԽԱԳԾԻ ՄԱՍ: ԳԱԶԱՄԱՏԱԿԱՐԱՐՈՒՄ

ՊԱՏՎԻՐԱՏՈՒ: ԱՐԱՔՍԻ ՀԱՄԱՅՆՔԱՊԵՏԱՐԱՆ

ՕԲՅԵԿՏ: № 22-24

ՆԱԽԱԳԾՈՂ: «ԲԼՅՈՒ ՍԹՐԻՄ ՍՈԼՈՒՇՆՍ» ՍՊԸ

ՏՆՕՐԵՆ: Հ. ԴԱՎԹՅԱՆ ________________

ՆԱԽԱԳԾՈՂ: Ռ. ՍՏԵՓԱՆՅԱՆ ________________

ԵՐԵՎԱՆ 2024

ՀԱՅԱՍՏԱՆԻ ՀԱՆՐԱՊԵՏՈՒԹՅԱՆ
ՔԱՂԱՔԱՇԻՆՈՒԹՅԱՆ ԿՈՄԻՏԵ

ԼԻՑԵՆԶԻԱ

ՔՊԼ 17134
(լիցենզիայի համարը)

ՔԱՂԱՔԱՇԻՆԱԿԱՆ ՓԱՍՏԱԹՂԹԵՐԻ ԻՆԺԵՆԵՐԱԿԱՆ ԲԱԺԻՆՆԵՐԻ ՄՇԱԿՄԱՆ (ԲԱՑԱՌՈՒԹՅԱՄԲ ԿՈՆՍՏՐՈՒԿՏՈՐԱԿԱՆ ՄԱՍԻ, ԻՆՉՊԵՍ ՆԱԵՎ ՇԻՆԱՐԱՐՈՒԹՅԱՆ ԹՈՒՅԼՏՎՈՒԹՅՈՒՆ ՉՊԱՀԱՆՋՈՂ ԱՇԽԱՏԱՆՔՆԵՐԻ) ԳՈՐԾՈՒՆԵՈՒԹՅԱՆ
(գործունեության տեսակը)

Տրված է « 03 ՄԱՅԻՍԻ 2019թ.» « ԲԼՅՈՒ ՍԹՐԻՄ ՍՈԼՈՒՇՆԼ » ՍՊԸ ԵՐԵՎԱՆ, ՆՈՐ ՆՈՐՔ, ԳՅՈՒՐՋՅԱՆ Փ., 17, 89
(լիցենզիան տալու ամսաթիվը, իրավաբանական անձի անվանումն ու գտնվելու վայրը
իսկ անհատ ձեռնարկատիրոջ համար ազգանունը, անունն ու բնակության վայրը)

Գործողության ժամկետը՝ ԱՆԺԱՄԿԵՏ

ՀՀ ՔԱՂԱՔԱՇԻՆՈՒԹՅԱՆ
ԿՈՄԻՏԵԻ ՆԱԽԱԳԱՀ՝

(ստորագրություն) Կ.Տ.

Վ. ՎԵՐՄԻՇՅԱՆ
(անուն, ազգանուն)

ՀԱՅԱՍՏԱՆԻ ՀԱՆՐԱՊԵՏՈՒԹՅԱՆ

ՔԱՂԱՔԱՇԻՆՈՒԹՅԱՆ ԿՈՄԻՏԵ

Լ Ի Ց Ե Ն Զ Ի Ա Յ Ի   Ն Ե Ր Դ Ի Ր

ՔՊԼ N 17134 - 9

(լիցենզիայի և ներդիրի համարները)

« ԲԼՅՈՒ ՍԹՐԻՄ ՍՈԼՈՒՇՆՍ » ՍՊԸ

(կազմակերպության անվանումը և մասնագետի անձնագրային տվյալները)

ՀԱՅԿ ԼԵՌՆԻԿԻ ԴԱՎԹՅԱՆ AG0680832

(կազմակերպության անվանումը և մասնագետի անձնագրային տվյալները)

ԷՆԵՐԳԵՏԻԿԱՅԻ ՕԲՅԵԿՏՆԵՐԻ ՆԱԽԱԳԾԱՅԻՆ ՓԱՍՏԱԹՂԹԵՐԻ՝

ՋԵՐՄԱՄԱՏԱԿԱՐԱՐՄԱՆ ԵՎ ԳԱԶԱՄԱՏԱԿԱՐԱՐՄԱՆ ՀԱՄԱԿԱՐԳԵՐ

(գործունեության ոլորտը)

03. 05. 2019թ.

(տալու ամսաթիվը)

ԳՈՐԾՈՒՆԵՈՒԹՅԱՆ ԺԱՄԿԵՏԸ՝ ԱՆԺԱՄԿԵՏ

ՀՀ ՔԱՂԱՔԱՇԻՆՈՒԹՅԱՆ ԿՈՄԻՏԵԻ ՆԱԽԱԳԱՀ

(ստորագրությունը)

Կ. Տ

Վ. ՎԵՐՄԻՇՅԱՆ

(անուն ազգանուն)

Ներդիրը վավերական է լիցենզիայի առկայության դեպքում

ԿԵԴ -Ա2-003

ԱՐՏՈՆԱԳԻՐ

ԵՐԿՐՈՐԴ ԴԱՍ

ԵՆԹԱԴԱՍ «Ա2»

ԱՐԴՅՈՒՆԱԲԵՐԱԿԱՆ, ԲՆԱԿԵԼԻ, ՀԱՍԱՐԱԿԱԿԱՆ ՇԵՆՔԵՐԻ ԵՎ ՇԻՆՈՒԹՅՈՒՆՆԵՐԻ ՆԱԽԱԳԾՈՒՄ

ՃԱՐՏԱՐԱԳԵՏ - ԿՈՆՍՏՐՈՒԿՏՈՐ

ՔՈՉԱՐՅԱՆ ԷԴՎԱՐԴ ՇԱՐՈՒՐԻ

Սահմանափակումներ՝ Արդյունաբերական, բնակելի և հասարակական ոչ ավելի 3 հարկից,
մինչև 12մ բարձրությամբ և 9մ թռիչքով շենքեր, մինչև 15մ թռիչքով տարածական կոնստրուկցիաներով շինություններ,
որոնք համապատասխանում են բարձր ռիսկայնության աստիճանին:
Արդյունաբերական, բնակելի և հասարակական ոչ ավելի 6 հարկից ,
մինչև 21մ բարձրությամբ և 9մ թռիչքով շենքեր, մինչև 24մ թռիչքով տարածական կոնստրուկցիաներով շինություններ,
որոնք համապատասխանում են միջինից բարձր ռիսկայնության աստիճանին:
Վերը նշվածի վերակառուցում, վերականգնում և ուժեղացում:

ՀԱՅԱՍՏԱՆԻ ՃԱՐՏԱՐԱՊԵՏՆԵՐԻ ՊԱԼԱՏԻ
ՆԱԽԱԳԱՀ Մ. ՄԻՆԱՍՅԱՆ

ՀՀ ՔԱՂԱՔԱՇԻՆՈՒԹՅԱՆ ԿՈՄԻՏԵԻ
ՆԱԽԱԳԱՀ Ա. ԷԼՈՅԱՆ

ՏՐՎԱԾ Է 21.01.2019
ԱՆԺԱՄԿԵՏ

ՀԱՅԱՍՏԱՆԻ ՀԱՆՐԱՊԵՏՈՒԹՅԱՆ ՔԱՂԱՔԱՇԻՆՈՒԹՅԱՆ ԿՈՄԻՏԵ

ԼԻՑԵՆԶԻԱ

ՔՊԼ 17340

(լիցենզիայի համարը)

ՔԱՂԱՔԱՇԻՆՈՒԹՅԱՆ ԲՆԱԳԱՎԱՌՈՒՄ ԻՆԺԵՆԵՐԱԿԱՆ ՀԵՏԱԶՆՆՈՒՄ

(գործունեության տեսակը)

Տրված է «05 ՆՈՅԵՄԲԵՐԻ 2019թ.»«ԳԵՈՌԵՍԵՐՉ» ՍՊԸ ԵՐԵՎԱՆ, ԴԱՎԻԹԱՇԵՆ 2 ԹՂՄ., 40, ԲՆ. 16

(Լիցենզիան տալու ամսաթիվը, իրավաբանական անձի անվանումն ու գտնվելու վայրը, իսկ անհատ ձեռնարկատիրոջ համար ազգանունը, անունն ու բնակության վայրը)

Գործունեության ժամկետը՝ ԱՆԺԱՄԿԵՏ

Կ. ՎԵՐՄԻՇՅԱՆ

ՀՀ ՔԱՂԱՔԱՇԻՆՈՒԹՅԱՆ ԿՈՄԻՏԵԻ ՆԱԽԱԳԱՀ՝

(ստորագրություն) (անուն, ազգանուն)

Կ.Տ.

Բովանդակություն

Գրություններ՝

1. Արմավիրի ԳԳՄ-ի 16.08.2024թ. գրություն № 01-02/1793
2. Արմավիրի ԳԳՄ-ի եզրակացություն 09.08.2024թ. (2 թերթ)
3. Արմավիրի ԳԳՄ-ի տեխնիկական պայմաններ 09.08.2024թ. (2 թերթ)
4. Գազատարի գծապատկեր 09.08.2024թ. (2 թերթ)

Տեքստային մաս

1. Բացատրագիր
2. Երկրաբանություն
3. Ճարտարապետահատագծային առաջադրանք

Գծագրական մաս

1. Գազատարի գլխավոր հատակագիծ Մ1:1000
2. Գազատարի երկայնական կտրվածք Ճյուղ 1
3. Գազատարի երկայնական կտրվածք Ճյուղ 2
4. Շարժական հենայուն
5. Անշարժ հենարան
6. Պաշտպանիչ ցանց
7. Մասնագիր

Ներկայացվող թերթեր

1. Ժամանակացույց
2. Մեխանիզմների և աշխատանքային ռեսուրսների ցանկ

Закрытое акционерное общество
«Газпром Армения»
(ЗАО «Газпром Армения»)

Армавирский ФГГ

ул. Анрапетутян 13, Армавир, Армавирская область,
Республика Армения, 0901
тел.: (374 10) 294-150, факс: (374 237) 2-31-72
e-mail: armavir@gazpromarmenia.am, gazpromarmenia.am

«Գազպրոմ Արմենիա»
փակ բաժնետիրական ընկերություն
(«Գազպրոմ Արմենիա» ՓԲԸ)

Արմավիրի ԳԳՄ

0901, ՀՀ, Արմավիրի մարզ,
ք.Արմավիր, Հանրապետության 13
հեռ. (374 10) 294-150, ֆաքս (374 237) 2- 31-72
Էլ.փոստ՝ armavir@gazpromarmenia.am, gazpromarmenia.am

«16» 08 2024թ.

№ 01-02/1793

ՀՀ Արմավիրի մարզի Արաքս համայնքի
ղեկավար՝ Ղ. Ղազարյանին

«Տեխնիկական պայմանների վերաբերյալ»

Հարգելի պարոն Ղազարյան

Ի պատասխան Ձեր 18.07.2024թ. դիմումի հայտնում ենք, որ Արմավիրի ԳԳ մասնաճյուղը թույլատրում է պատվիրատուի միջոցներով, պայմանագրային կարգով՝ Արմավիրի ԳԳ մասնաճյուղի կողմից գրությամբ առաջադրված տեխնիկական պայմաններին համապատասխան, արտոնագիր ունեցող կազմակերպությունների միջոցով կազմել ՀՀ Արմավիրի մարզի Արաքս համայնքի Արտիմետ գյուղի 1-ին և 2-րդ փողոցների գազիֆիկացման նախագծա-նախահաշվային փաստաթղթերը և իրականացնել շինհավաքակցման աշխատանքները՝ մասնաճյուղի կողմից համաձայնեցված և վերահսկողություն իրականացնող իրավասու մարմիններում գրանցված նախագծով:

Գազամատակարարումն իրականացնել ՀՀ հանրային ծառայությունները կարգավորող հանձնաժողովի 2005թ. հուլիսի 8-ի N 95-Ն որոշմամբ հաստատված «Բնական գազի մատակարարման և օգտագործման կանոններ»–ով սահմանված կարգով, ապահովելով «Անվտանգության կանոնները գազի տնտեսությունում» տեխնիկական կանոնակարգի պահանջները:

Առդիր գազիֆիկացման տեխնիկական պայմանների մասին եզրակացությունը՝ 6 էջից:

Հարգանքով՝

Տնօրեն՝ Կ.Մեջլումյան

Կատարող՝ Ա. Նազարյան

Հեռ. 0237 2 22 42

Հավելված No1

«Գազպրոմ Արմենիա» ՓԲԸ
Արմավիրի ԳԳՄ
Ք.Արմավիր Հանրապետության 13
Հեռ. 0237-2-22-42

ԳԱԶԱՖԻԿԱՑՄԱՆ ՏԵԽՆԻԿԱԿԱՆ ՊԱՅՄԱՆՆԵՐ

ՀՀ Արմավիրի մարզի Արաքս համայնքի Արտիմետ գյուղի 1-ին փողոցի

2024թ.

Հաստատում եմ՝
«Գազպրոմ Արմենիա» ՓԲԸ
Արմավիրի ԳԳՄ
(անվանումը)
Տնօրենի տեղակալ - գլխավոր ճարտարագետ

(ստորագրությունը) Ա.Նազարյան
(անունը, ազգանունը)

<09> Օգոստոսի 2024թ.

ՏԵԽՆԻԿԱԿԱՆ ՊԱՅՄԱՆՆԵՐ
№188/24

Արմավիրի մարզ Արաքս համայնքի Արտիմետ գյուղի 1-ին փողոց
(օբյեկտի անվանումը և հասցեն)

Գործող գազատար	Ելակետային տվյալներ
• անվանումը	գ. Արտիմետ Գայ փողոց սնող ց/ճ վ/գ
• միացման կետը (կետերը)	Ըստ գծապատկերի
• նվազագույն և առավելագույն ճնշումները միացման կետում (կետերում) (Pmin - Pmax) (կգ/սմ²)	0.018-0.02
• գազատարի տրամագիծը (մմ)	133
• խողովակի նյութը	պողպատ
• գործող գազատարի փոփոխության (վերակառուցման, վերատեղադրման, տեղափոխման) անհրաժեշտություն	
Գազիֆիկացվող Օբյեկտ	**-**
• օգտագործման նպատակը	Կենցաղային
• առավելագույն հզորությունը (գազի առավելագույն ժամային ծախսը) միացման կետում (կետերում) (մ³/ժամ)	70.0
• հեռավորությունը միացման կետից (մ)	720
• գազի հաշվառման սարք (համապատասխան էլեկտրոնային ճշտիչով)	
Լրացուցիչ պայմաններ	**-**
• այլընտրանքային վառելիքի պաշարի նախատեսում	
• գործողության ժամկետը	1 տարի
• Օբյեկտի առանձնահատկությամբ պայմանավորված այլ պայմաններ	

Օբյեկտի գազասպառման համակարգը գազամատակարարման ցանցին միացման սխեմա

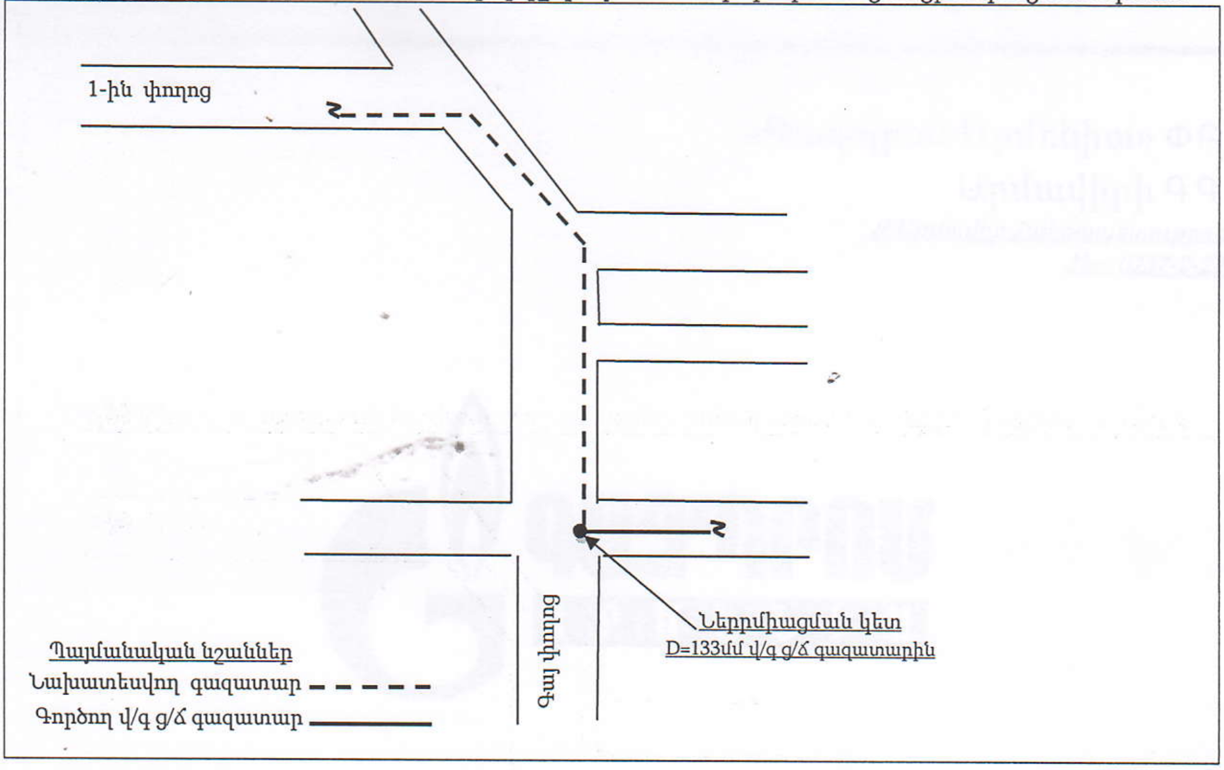

Ծանոթություն

1. Անհատույց օգտագործման պայմանագրերով շահագործվող գազատարներին գազասպառողների (Օբյեկտների) միացման իրավունքը պատկանում է «Գազպրոմ Արմենիա» ՓԲԸ:
2. Էներգետիկայի բնագավառում գործունեություն իրականացնող անձանց և սպառողների միջին ու բարձր ճնշման գազի համակարգերի՝ նոր կառուցվող և վերակառուցվող էներգատեղակայանքների գործարկումն իրականացվում է լիազոր մարմնի կողմից տրված գործարկման եզրակացության՝ գործարկման թույլտվության առկայության դեպքում:
3. Օբյեկտի գազասպառման համակարգի միացումը գազամատակարարման ցանցերին իրականացվում է նախագծանախահաշվային փաստաթղթերին շինհավաքակցման աշխատանքների ամբողջությամբ համապատասխանության դեպքում:
4. ______________________________

____

ՇՏ բաժնի պետ ______________ Ա.Ավետիսյան
(ստորագրությունը) (անունը, ազգանունը)

Կազմեց ______________ Մ. Պողոսյան
(ստորագրությունը) (անունը, ազգանունը)

Հավելված No1

«Գազպրոմ Արմենիա» ՓԲԸ
Արմավիրի ԳԳՄ
Ք.Արմավիր Հանրապետության 13
Հեռ. 0237-2-22-42

ԳԱԶԱՖԻԿԱՑՄԱՆ ՏԵԽՆԻԿԱԿԱՆ ՊԱՅՄԱՆՆԵՐ

ՀՀ Արմավիրի մարզի Արաքս համայնքի Արտիմետ գյուղի 2-րդ փողոցի

2024թ.

Հաստատում եմ՝
«Գազպրոմ Արմենիա» ՓԲԸ
Արմավիրի ԳԳՄ
(անվանումը)
Տնօրենի տեղակալ - գլխավոր ճարտարագետ

(ստորագրությունը) Ա.Նազարյան
(անունը, ազգանունը)

<09> Օգոստոսի 2024թ.

ՏԵԽՆԻԿԱԿԱՆ ՊԱՅՄԱՆՆԵՐ
№189/24

Արմավիրի մարզ Արաքս համայնքի Արտիմետ գյուղի 2-րդ փողոց
(օբյեկտի անվանումը և հասցեն)

Գործող գազատար	Ելակետային տվյալներ
• անվանումը	գ. Արտիմետ Գայ փողոց սնող ց/ճ վ/գ
• միացման կետը (կետերը)	Ըստ գծապատկերի
• նվազագույն և առավելագույն ճնշումները միացման կետում (կետերում) (Pmin - Pmax) (կգ/սմ²)	0.018-0.02
• գազատարի տրամագիծը (մմ)	133
• խողովակի նյութը	պողպատ
• գործող գազատարի փոփոխության (վերակառուցման, վերատեղադրման, տեղափոխման) անհրաժեշտություն	
Գազիֆիկացվող Օբյեկտ	-
• օգտագործման նպատակը	Կենցաղային
• առավելագույն հզորությունը (գազի առավելագույն ժամային ծախսը) միացման կետում (կետերում) (մ³/ժամ)	72.5
• հեռավորությունը միացման կետից (մ)	720
• գազի հաշվառման սարք (համապատասխան էլեկտրոնային ճշտիչով)	
Լրացուցիչ պայմաններ	-
• այլընտրանքային վառելիքի պաշարի նախատեսում	
• գործողության ժամկետը	1 տարի
• Օբյեկտի առանձնահատկությամբ պայմանավորված այլ պայմաններ	

Օբյեկտի գազասպառման համակարգը գազամատակարարման ցանցին միացման սխեմա

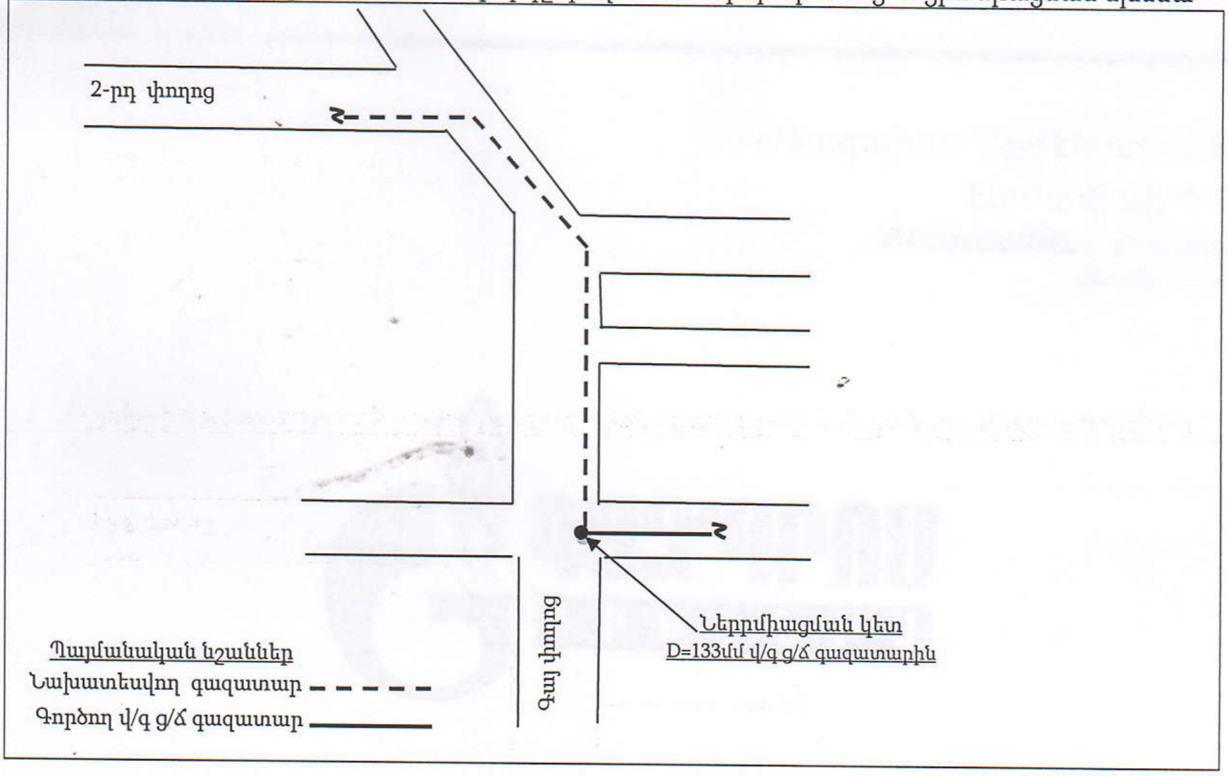

Ծանոթություն

1. Անհատույց օգտագործման պայմանագրերով շահագործվող գազատարներին գազասպառողների (Օբյեկտների) միացման իրավունքը պատկանում է «Գազպրոմ Արմենիա» ՓԲԸ:
2. Էներգետիկայի բնագավառում գործունեություն իրականացնող անձանց և սպառողների միջին ու բարձր ճնշման գազի համակարգերի՝ նոր կառուցվող և վերակառուցվող էներգատեղակայանքների գործարկումն իրականացվում է լիազոր մարմնի կողմից տրված գործարկման եզրակացության՝ գործարկման թույլտվության առկայության դեպքում:
3. Օբյեկտի գազասպառման համակարգի միացումը գազամատակարարման ցանցերին իրականացվում է նախագծանախահաշվային փաստաթղթերին շինհավաքակցման աշխատանքների ամբողջությամբ համապատասխանության դեպքում:
4. ____

ՇՏ բաժնի պետ ____________________ Ա.Ավետիսյան
(ստորագրությունը) (անունը, ազգանունը)

Կազմեց ____________________ Մ. Պողոսյան
(ստորագրությունը) (անունը, ազգանունը)

Օբյեկտ № 22-24

Բ Ա Ց Ա Տ Ր Ա Գ Ի Ր

Հիմքեր նախագծի մշակման համար

Սույն աշխատանքային նախագիծը ***«ՀՀ Արմավիրի մարզի Արաքս համայնքի Արտիմետ գյուղի 1-ին և 2-րդ փողոցների գազատարների կառուցում»*** կազմված է համաձայն՝

1. Արմավիրի ԳԳՄ-ի 16.08.2024թ. N 01-02/1793 գրություն
2. Արմավիրի ԳԳՄ-ի եզրակացություն 09.08.2024թ. (2 թերթ)
3. Արմավիրի ԳԳՄ-ի տեխնիկական առաջադրանքի 09.08.2024թ. (2 թերթ)
4. Գազատարի գծապատկեր 09.08.2024թ. (2 թերթ)

Օբյեկտի բնութագիր

Նախագծով նախատեսված է կատարել ՀՀ Արմավիրի մարզի Արաքս համայնքի Արտիմետ գյուղի 1-ին և 2-րդ փողոցների գազատարների կառուցում, որի համար կատարվել է նախագծանախահաշվային փաստաթղթերի մշակման և կազմման աշխատանքներ:

1-ին և 2-րդ փողոցների բնական գազի աղբյուր է հանդիսանում գ. Արտիմետ Գայ փողոցը սնող $D_{պ}$130 ց/Ճ վերգետնյա գազատարը,

-Գազատարների տեղադրումը նախատեսված է վերգետնյա և ստորգետնյա եղանակներով, գյուղամիջյան ճանապարհների եզրերով:

Խողովակների ընտրությունը

Ելնելով տրված աշխատանքային շահագործման պայմաններից և ճնշումից, խողովակների նյութը ընտրում ենք համաձայն ԳՕՍՏ 10704-91 և ԳՕՍՏ 50838-95:

Խողովակների տեղադրումը և միացումը

- Ց/Ճ գազատարները տեղադրվում են վերգետնյա եղանակով h=1.0-4.5մ հենասյուների վրա, ճանապարհների անցումային հատվածներում ապահովելով h=5.0մ բարձրություն:
- Ց/Ճ գազատարների տեղադրում խողովակներից Ø219x6.0մմ, Ø108x4.0մմ Ø89x4.0մմ, Ø76x3.5մմ, Ø57x3.5մմ ԳՕՍՏ 10704-91, ՊԷ100 SDR17.6 Ø1110x6.3մմ և ՊԷ100 SDR17.6 Ø90x5.1մմ ԳՕՍՏ 50838-95:

Նախագծվող վերգետնյա գ/ճ գազատարի մոնտաժումն իրականացվում է պողպատյա էլեկտրաեռակցված խողովակներից համաձայն ԳՕՍՏ 10704-91 մետաղական հենասյուների վրա:

Պողպատյա գազատարների և ձևավոր մասերի միացումները նախատեսված են էլեկտրաեռակցման եղեղնավոր կամ գազային եռակցմամբ:

Գազատարները տեղադրումից հետո ենթակա են փչամաքրման և փորձարկման:

Գազատարների փորձարկումը

Շինարարության ավարտից հետո պետք է կատարվեն գազատարների կիպության փորձարկում օդով:

Կիպության փորձրկումը կատարվում է գազատարի մեջ սեղմված օդի մատուցմամբ, որի ճմշումը հասցվում է փորձարկման ճնշմանը:

Վերգետնյա պողպատյա գազատարների փորձարկման նորմանները ընդունել համաձայն ՀՀՇՆ-IV 12.03.01-04-ի աղյուսակ-1-ին (таблица-1) համապատասխան: Փորձարկման ընթացքում հայտնաբերված արատները պետք է վերացվեն գազատարում ճնշումը մինչև մթնոլորտայինի իջեցնելուց հետո:

Արատները վերացնելուց հետո գազատարի կիպության փորձարկումը պետք է կրկնվի:

Բոլոր եռակցակարերը, որոնք կատարվել են փորձարկումներից հետո, պետք է ստուգվեն ֆիզիկական մեթոդով:

Գազատարի պաշտպանությունը կոռոզիայից

Նախագծում գազատարի տեղադրումը նախատեսված է վերգետնյա եղանակով: Ց/ճ վերգետնյա եղանակով տեղադրվող գազատարները շրջակա միջավայրի ազդեցությունից պաշտպանելու համար նախատեսված է կրկնակի յուղաներկում:

Եզրակացություն

Նախագիծը մշակված է համաձայն գործող ՀՀՇՆ-12.03.01-04 «Գազաբաշխիչ համակարգեր» ՇՆՁ IV 12.101-04 «Անվտանգության կանոնները գազի տնտեսությունում» տեխնիկական կանոնակարգի պահանջների:

Աշխատանքները սկսելուց առաջ պետք է նշանակվի տեխնիկական հսկողության ներկայացուցիչ պատվիրատուի կողմից:

Նախագծից բոլոր շեղումները պետք է համաձայնեցվեն պատվիրատուի, շահագործող կազմակերպության և նախագծի հեղինակի հետ:

Շրջակա միջավայրի պահպանության միջոցառումները

Նախագծով ընդունված բոլոր տեխնիկական լուծումները բացառում են շրջակա միջավայրի աղտոտումը գազատարների նորմալ շահագործման պայմաններում: Շրջակա միջավայրի ախտոտումը հնարավոր է միայն վթարների ժամանակ: Վթարները բացառելու համար գազատարը ենթարկվում է փորձարկման համաձայն ՀՀՇՆ -IV 12.03.01-04 «Գազաբաշխիչ համակարգեր» և ՇՆՁ IV 12.101-04: Խողովակների միացման մասերում քայքայումը կանխելու համար նախատեսվում է եռակցակարերի ստուգում ֆիզիկական մեթոդներով:

Բնության պահպանության նպատակով անհրաժեշտ է պահպանել հետևյալ պայմանները

- շինարարության համար հատկացված տարածքի սահմանների պարտադիր պահպանություն
- շին. հրապարակի աշխատանքային տեղերի կենցաղային և շինարարական թափոնների համար բեռնարկղերով հագեցվածություն
- դյուրավառ և քսայուղերի դատարկումը միայն հատուկ առանձնացված տեղերում
- ամբողջ ծավալով հողերի վերականգնման միջոցառումների իրականցում
- բնապահպանական տեղական մարմինների պահանջների ապահովում

Կազմեց՝ *Հ. Դավթյան*

ՀԱՅԱՍՏԱՆԻ ՀԱՆՐԱՊԵՏՈՒԹՅՈՒՆ
«ԳԵՈՌԵՍԵՐՉ» ՍՊԸ

Օբյեկտ՝ «ՀՀ Արմավիրի մարզի Արաքս համայնքի Արտիմետ գյուղի 1-րդ և 2-րդ փողոցների գազատարի անցման գոտիների ինժեներա-երկրաբանական ուսումնասի– րություններ»

Պայմանագիր № 24-18-11

Պատվիրատու՝ «ԲԼՅՈՒ ՍԹՐԻՄ ՍՈԼՈՒՇՆՍ» ՍՊԸ

Եզրակացություն
ՀՀ Արմավիրի մարզի Արաքս համայնքի Արտիմետ գյուղի 1-րդ և 2-րդ փողոցների գազատարի անցման գոտիների ինժեներա-երկրաբանական պայմանների մասին

Տնօրեն՝ Ն. Ալեքսանյան

ք. Երևան-2024թ.

Եզրակացություն

1. Հետազոտվող տարածքը գտնվում է ՀՀ Արմավիրի մարզի Տարածքում, Արտիմետ համայնքի վարչական տարածքում, ընդգրկում է գյուղի կենտրոնական մասերը, 1-րդ և 2-րդ փողոցների հատվածը:

2. Հետազոտվող տարածքի ինժեներա-երկրաբանական պայմանները պարզաբանելու նպա-տակով կատարվել են հետևյալ աշխատանքները՝

1. Նախկինում տվյալ և հարակից տարածքներում տարբեր նախագծա-հետազոտական և գիտա-արտադրական կազմակերպությունների կողմից կատարված հետազոտությունների հաշվետու նյութերի հավաքում, վերլուծություն և ընդհանրացում:

2. Հետազոտվող տեղամասի, հարակից տարածքների և գծուղու անցման զոտու մանրամասն ինժեներա-երկրաբանական տեղազննում:

3. Հավաքած և դաշտային նյութերի կամերալ մշակում և սույն եզրակացության կազմում:

3. Շրջանն ունի չափավոր, երկարատև ամառով և ցուրտ ձմեռով կլիմա:
Օդի բացարձակ առավելագույն ջերմաստիճանը կազմում է 40^{0}C:
Օդի բացարձակ նվազագույն ջերմաստիճանը կազմում է - 32^{0}C:
Տարեկան մթնոլորտային տեղումների քանակը կազմում է 271մմ:
Գերակշռում են 1.1 մ/վրկ արագության հյուսիս-արևմտյան և արևմտյան ուղղության քամիները, 20 տարվա ընթացքում մեկ անգամ հնարավոր են 28 մ/վրկ ուժգնության քամիներ:
Ձյան ծածկոցի հաստությունը հասնում է 40 սմ, ճնշումը՝ 60կգու/մ2:
Հողի սառչելու առավելագույն խորությունը հասնում է 70 սմ:

4. Ստորև տրվում է յուրաքանչյուր բնակավայրում գազատարի գծուղու անցման զոտու երկրաբանա-լիթոլոգիական կտրվածքի նկարագրությունը և բնութագրերը առանձին առանձին՝

Գազատարի գծուղիները անցման ընթացքում հատվում է ասֆալտապատ մակերեսների հետ, նման հատվածներում երկրաբանա-լիթոլոգիական կտրվածքի վերին սահմանը պետք է դիտարկել հետևյալ կերպ՝

0.0-0.2 ասֆալտա-բիտումային ծածկոց § 13 (IV) աղյ. 1-1, ՇՆևԿ IV-2-82
0.2

(Գծուղիների տեղամասը տեղակայված է համայնքի հարավային մասում)

0.0-0.2 լիցքային գրունտ § 23-2(III) աղյ. 1-1, ՀՀՇՆ 32-01-2022
0.2
0.2-1.8 ավազակավ § 33-4(III) աղյ. 1-1, ՀՀՇՆ 32-01-2022
1.6
1.8-2.0 ավազ § 26-4(III) աղյ. 1-1, ՀՀՇՆ 32-01-2022
0.2

5. Հիդրոերկրաբանական տեսակետից տարածքում ստորգետնյա ջրերը կապված են Չորրորդականի հասակի նստվածքային առաջացումների չստորաբաժանված համախմբերի

հետ և ֆոնդային հորատանցքով մինչև 2.0 մետր խորությունը չեն բացահայտվել: Հարկ է նշել, որ տարածքի տարբեր մասերում դրանք ունեն տարբեր տեղադրման խորություններմ սակայն հիմնականում տեղադրված են 2.0 մետրից խորը:

6. Վտանգավոր ֆիզիկա-երկրաբանական երևույթները և պրոցեսները՝ սողանք, կարստ, փլուզում և այլն, ուսումնասիրվող տարածքում բացակայում են:

7. Համաձայն ՀՀՇՆ 20-04 շրջանը և տեղամասը գտնվում են I (առաջին) սեյսմիկ գոտու մեջ:

8. Միաժամանակ նշում ենք, որ սույն եզրակացությունը կազմվել է տարածքի ինժեներա-եկրաբանական տեսազննման և ֆոնդային նյութերի տվյալների հիման վրա, ուստի հնարավոր են որոշ անհամապատասխանություններ փաստացի գոյություն ունեցող երկրաբանա-լիթոլոգիական կտրվածքի և հաշվետվության մեջ տրված կտրվածքի միջև, որոնք անհրաժեշտության դեպքում կճշտվեն ջրագծերի խրամուղիների փորելուց հետո ինժեներ-երկրաբանի կողմից դրանց զննման ակտը կազմելու ժամանակ (ձև 8):

Ինժեներ-երկրաբան՝ Ն. Ալեքսանյան

Ձև N 1-2

ՀԱՅԱՍՏԱՆԻ ՀԱՆՐԱՊԵՏՈՒԹՅՈՒՆ
ԱՐՄԱՎԻՐԻ ՄԱՐԶԻ ԱՐԱՔՍ ՀԱՄԱՅՆՔ

ՆԱԽԱԳԾՄԱՆ ԹՈՒՅԼՏՎՈՒԹՅՈՒՆ (ՃԱՐՏԱՐԱՊԵՏԱՀԱՏԱԿԱԳԾԱՅԻՆ ԱՌԱՋԱԴՐԱՆՔ)

N 109 18 հուլիս 2024թ.

Օբյեկտ — ***ՀՀ Արմավիրի մարզի Արաքս համայնքի Արփիմեր գյուղի 1-ին և, 2-րդ փողոցների գազաֆիկացում, 3-րդ կարգի, աշխատանքային***

(օբյեկտի անվանումը,կառուցում, վերակառուցում, ուժեղացում, վերականգնում, գործառնական նշանակության փոփոխություն, հակիրճ բնորոշումը, հզորությունը, ոիսկայնության աստիճանը (կատեգորիան))

Մեկ փուլով 12 ամիս նախագծային փաստաթղթերի մշակման համար

(նախագծման փուլերը և այլն)

Գտնվելու վայրը — ***ՀՀ, Արմավիրի մարզ, Արաքս համայնք, գ.Արփիմեր***

(մարզի, համայնքի, փողոցի անվանումները, շենքի համարը, հողամասի ծածկագիրը)

Կառուցապատող — ***ԱՐԱՔՍԻ ՀԱՄԱՅՆՔԱՊԵՏԱՐԱՆ,ՀՀ, Արմավիրի մարզ, Արաքս համայնք, գ. Գայ, Ա. Խաչատրյան 1, 060887777 04440435***

(կազմակերպության անվանումը, գտնվելու վայրը, ֆիզիկական անձի անունը, ազգանունը, բնակության վայրը, հեռախոսահամարը, էլեկտրոնային հասցեն)

Առաջադրանքի տրամադրման հիմքը — ***համայնքի ավագանու որոշում***

(կառուցապատման նպատակով Հայաստանի Հանրապետության օրենսդրությամբ սահմանված կարգով հողամասի տրամադրման, անշարժ գույքի փոփոխման իրավունքը հաստատող անհրաժեշտ փաստաթղթերը)

Առաջադրանքի գործողության ժամկետը — ***12 ամիս***

(N 1 հավելվածի 32-րդ կետին համապատասխան)

ՆԱԽԱԳԾՎՈՂ ՀՈՂԱՄԱՍԻ ԲՆՈՒԹԱԳԻՐԸ

(աստղանիշով (*) նշված դրույթների գրաֆիկական արտացոլումը տրամադրվում է կից ներկայացվող ամփոփ սխեմայով՝ Մ 1:500)

1.Հողամասը գտնվում է — ***գ.Արփիմեր***

(հողամասի դիրքը քաղաքաշինական միջավայրում, դրա նպատակային և գործառնական նշանակությունը)

2.(*) Հողամասի չափերը — ____________

(հողամասի սահմանները՝ կոորդինատային նշահարմամբ, մակերեսը (հա))

3.Հողամասի առկա վիճակը

(ռելիեֆի բնութագիրը, շենքերի (այդ թվում՝ քանդման ենթակա) առկայությունը (օգտագործումը, նշանակությունը, հարկայնությունը, շինարարական նյութերը և այլն), կանաչապատումը, բարեկարգումը և այլն)

4.(*) Տրանսպորտային պայմանները **առկա են**

(ճանապարհների առկայությունը, երկաթուղային տրանսպորտի մոտեցումները և այլն)

5.Ինժեներական ցանցեր և սարքավորումներ

(ջրամատակարարման, կոյուղու, գազամատակարարման, փաք ջրի մատակարարման, էլեկտրամատակարարման, էլեկտրոնային հաղորդակցության համակարգեր)

(նախագծվող հողամասով կամ կից տարածքով անցնող ինժեներական ենթակառուցվածքները, այդ թվում՝ սպորգետնյա)

6.(*) Կից հողամասեր -

(կից հողօգտագործումների անվանումը և դրանց սահմանները՝ համաձայն ներկայացված սխեմայի)

7.Բնության հատուկ պահպանվող և (կամ) պատմամշակութային հուշարձանների տարածքներ (պահպանական գոտիներ) -

(հուշարձանի անվանումը, կարգավիճակը և այլն)

8.(*) Հատակագծային սահմանափակումներ -

(տեղանքում գործող արտադրական, պաշտպանվող օբյեկտների, ինժեներատրանսպորտային ենթակառուցվածքների և այլ օբյեկտների նկատմամբ սահմանափակումները, այդ թվում՝ սերվիտուտները)

ՆԱԽԱԳԾԱՅԻՆ ՊԱՀԱՆՋՆԵՐ

(աստղանիշով (*) նշված դրույթների գրաֆիկական արտացոլումը տրամադրվում է կից ներկայացվող ամփոփ սխեմայով Մ 1:500)

9.Ճարտարապետահատակագծային պահանջներ **Նախագծել ՀՀ Արմավիրի մարզի Արաքս համայնքի Արփիմեդ գյուղի 1-ին և 2-րդ փողոցների գազաֆիկացում ըստ գործող կարգի**

(ելնելով Հայաստանի Հանրապետության օրենսդրության և նորմատիվատեխնիկական փաստաթղթերի պահանջներից, առկա քաղաքաշինական ծրագրային փաստաթղթերի դրույթներից կամ դրանց բացակայության դեպքում՝ կազմավորված (կազմավորվող) քաղաքաշինական միջավայրի պայմաններից, առաջարկություններ ճակատների ձևավորման, ցանկերի, արտաքին դռների, պատուհանների համամասնությունների և գունային լուծումների վերաբերյալ)

9.1.(*) օբյեկտի հեռավորությունը կարմիր գծից (մետր)

9.2.(*) հեռավորությունը հարևան հողակտորներից (օբյեկտներից) (մետր)

9.3.թույլատրելի բարձրությունը (մետր)

9.4.կառուցապատման խտության գործակիցը (կառույցի (կառույցների) ընդհանուր մակերեսի հարաբերությունը հողամասի մակերեսին) ______

9.5.կառուցապատման տոկոսը (կառուցապատվող (անջրանցիկ) տարածքի հարաբերությունը հողամասի մակերեսին՝ տոկոսներով (%)) ______

9.6.կանաչապատման տոկոսը (կանաչապատ տարածքի հարաբերությունը հողամասի մակերեսին՝ տոկոսներով (%)) ______

9.7.այլ պահանջներ ______

10.Հողամասում գտնվող շենքերի ու շինությունների քանդման կամ տեղափոխման (ապամոնտաժման) պայմանները և աշխատանքների հերթականությունը ______

11.Ստորգետնյա, կիսանկուղի և առաջին հարկերի տարածքների օգտագործման պայմանները ______

12.(*) Ինժեներական ցանցեր և սարքավորումներ ______

12.1.(*) ջրամատակարարում, կոյուղի, տաք ջրի մատակարարում ______

(համաձայն մատակարարող կազմակերպության տեխնիկական պայմանների)

12.2.(*) էլեկտրամատակարարում ______

(համաձայն մատակարարող կազմակերպության տեխնիկական պայմանների)

12.3.(*) գազամատակարարում ______

(համաձայն մատակարարող կազմակերպության տեխնիկական պայմանների)

12.4.(*) էլեկտրոնային հաղորդակցության մալուխատար կոյուղու (ներառյալ դիտահորը) ______

տեղադիրքը

(համաձայն N 1 հավելվածի 57-րդ կետի 2-րդ ենթակետով սահմանված էլակետային փվյալների)

12.5.թույլ հոսանքներ

12.6.աղբահանություն

13.Տարածքի ինժեներական նախապատրաստում

(ռելիեֆի կազմակերպման, ջրահեռացման, ինժեներական պաշտպանության միջոցառումները)

14.Բարեկարգում

-

(լանդշաֆտային պլանավորման վերաբերյալ պահանջները, կանաչապատում, ճարտարապետական փոքր ձևեր, ցանկապատում, գովազդ և այլն)

15.Շինարարական նյութեր

ցեմենտ, ավազ,խողովակ

(շինարարական նյութերի օգտագործման առաջարկությունները պանիքների, ճակատների լուծումների, արտաքին դռների, պատուհանների վերաբերյալ)

16.Պաշտպանական կառույցներ

ըստ գործող նորմերի

(արտակարգ իրավիճակներում մարդկանց և օբյեկտների պաշտպանության միջոցառումները)

17.Հակահրդեհային պահանջներ

ըստ նորմաների

(հակահրդեհային անվտանգության ապահովման միջոցառումները)

18.Հաշմանդամների և բնակչության սակավաշարժ խմբերի պաշտպանության միջոցառումներ

ըստ գործող նորմերի

19.Շրջակա միջավայրի պահպանում

ըստ գործող նորմերի

(շրջակա միջավայրը վտանգավոր ազդեցությունից բացառելու միջոցառումները)

20.Շինարարության կազմակերպում

ըստ գործող նորմերի

(առաջարկություններ շինարարության հետ կապված անբարենպաստ ազդեցության բացառման, քաղաքային փնտեսության և փրանսպորտի անխափան աշխատանքի ապահովման վերաբերյալ)

21.Առաջադրանքի գործողության ժամկետը և նախագծի մշակման փուլերը

18/07/2024-ից միչև 18/07/2025-ը, մեկ փուլով 12 ամիս

(նշվում են առաջադրանքի գործողության ժամկետը և նախագծի մշակման փուլերը)

ԼՐԱՑՈՒՑԻՉ ՊԱՅՄԱՆՆԵՐԸ

22.Նախագծային փաստաթղթերի փորձաքննությանը ներկայացվող պահանջներ

պարզ փորձաքննություն

(Հայաստանի Հանրապետության օրենսդրությամբ սահմանված փորձաքննության տեսակը կամ նախագծողի երաշխավորագիրը՝ հղում կատարելով համապատասխան իրավական ակտին)

23.Միջանկյալ համաձայնեցում

Արաքսի համայնքապետարան

(իրավասու մարմնի կամ Հայաստանի Հանրապետության օրենսդրությամբ նախատեսված դեպքում շահագրգիռ մարմինների հետ էսքիզային նախագծի նախնական համաձայնեցում, նշվում է նաև առաջադրանքի փոփոխման հնարավորությունը՝ N 1 հավելվածի 87-րդկետով բախատեսված դեպքում)

24.Հասարակական քննարկումներ

ըստ կարգի

(Հայաստանի Հանրապետության օրենսդրությամբ սահմանված դեպքերում և կարգով)

25.Համաձայնեցումների կամ մասնագիտական եզրակացությունների ստացում

ըստ կարգի

(նշվում են փվյալ օբյեկտի համաձայնեցման՝ օրենքով սահմանված պահանջները՝ հուշարձանների ու բնությանպահպանության և այլ լիազորված մարմինների հետ, ինչպես նաև N 1 հավելվածի 56-րդ կետով սահմանված դեպքերում՝ ինժեներական ենթակառուցվածքի սեփականատիրոջ (օգտագործողի) հետ)

26.Փոստային բաժանորդային պահարանների տեղադրում

-

27.Այլ պայմաններ

-

ՀԱՄԱՅՆՔԻ ՂԵԿԱՎԱՐ՝ Ղազար Ղազարյան

Կ.Տ.

Պայմանական նշաններ

(կապույտ հոծ գիծ)	Նախագծվող գ/ճ վերգետնյա գազատար
(կապույտ գիծ «ПЭ»)	Նախագծվող գ/ճ ստորգետնյա գազատար
(ընդհատվող գիծ)	Գոյություն ունեցող գ/ճ վերգետնյա գազատար
(գիծ ×-ով)	Անշարժ հենարան
(կարմիր գիծ)	Գոյություն ունեցող վերգետնյա էլ. հաղորդման լարեր

Համաձայնեցված է

Արաքս համայնքի ղեկավար՝ Ղ. Ղազարյան

Արմավիրի ԳԳՄ-ի տնօրենի տեղակալ-գլխավոր ճարտարագետ՝ Ա. Նազարյան

Ծ Ա Ն Ո Թ Ո Ւ Թ Յ Ո Ւ Ն

1. Գազատարի մոնտաժումն ու փորձարկումն իրականացնել համաձայն ՀՀՇՆ IV-12.03.01-04 պահանջների
2. Մոնտաժային աշխատանքների ժամանակ, այլ կոմունիկացիաների ի հայտ գալու դեպքում, որոնք նախագծում նշված չեն, հարկավոր է անհապաղ կանգնեցնել աշխատանքները և տեղյակ պահել շահագործող կազմակերպության աշխատակիցներին
3. Նախագծվող վերգետնյա գ/ճ գազատարները տեղադրվում է H=1.0÷4.5մ բարձրության վրա, ավտոմոբիլային ճանապարհները հատելիս գազատարի բարձրությունը կազմում է H=5.0 մ
4. Միացումը իրականացնել գազային տնտեսության շահագործման ծառայության աշխատակիցների ներկայությամբ
5. Հողային աշխատանքներ իրականացնելիս տեղադրել անվտանգ երթևեկության համար նախատեսված ազդանշանային նշաններ

BLUESTREAMSOLUTIONS «ԲԼՅՈՒ ՍԹՐԻՄ ՍՈԼՈՒՇՆՍ» Ս Պ Ը Լիցենզիա-ՔՊԼ-17134	ՕԲՅԵԿՏ № 22-24		
	ՀՀ Արմավիրի մարզի Արաքս համայնքի Արտիմետ գյուղի 1-ին և 2-րդ փողոցների գազատարների կառուցում		
Ստուգեց: Հ. Դավթյան Նախագծեց: Ռ. Ստեփանյան Ամիս ամսաթիվ	Գազամատակարարում	Փուլ: ԱՆ	Թերթ: 1 / Թերթեր: 7
	Գազատարի գլխավոր հատակագիծ Մ1:1000	Պատվիրատու՝ Արաքսի համայնքապետարան	

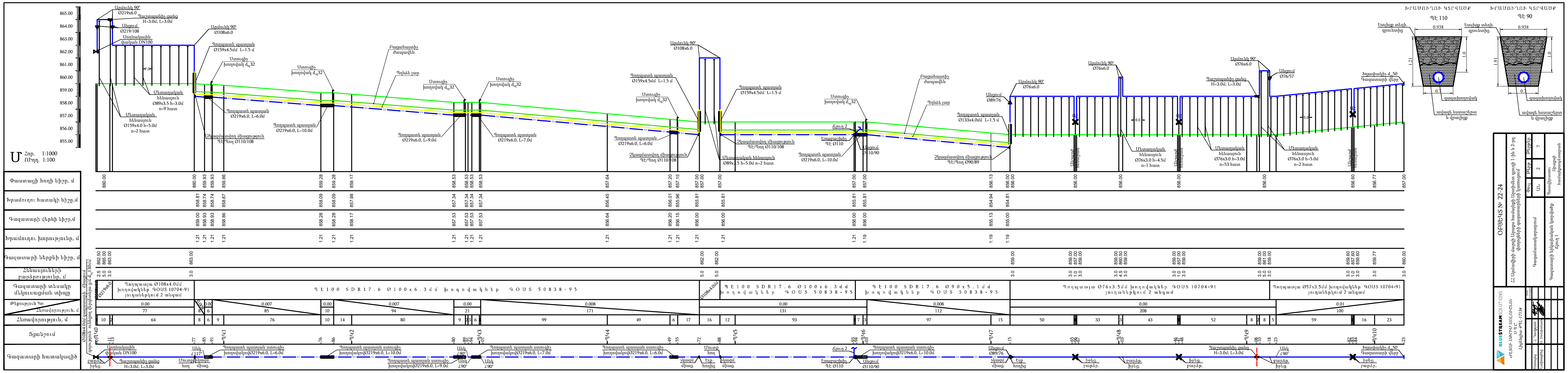
ԽՐԱՄՈՒՂՈՒ ԿՏՐՎԱԾՔ
ՊԷ 110
ԽՐԱՄՈՒՂՈՒ ԿՏՐՎԱԾՔ
ՊԷ 90
Մ Հոր. 1:1000
Ուղղ. 1:100
ՕՖՅԵԿՏ № 22-24
ՀՀ Արմավիրի մարզի Արաքս համայնքի Արտամետ գյուղի 1-ին և 2-րդ փողոցների գազատարների վերանորոգման կառուցում
Գազամատակարարում
Գազատարի երկայնական կտրվածք
Հատված 1
Փուլ
ԱՆ
Թերթ
2
Թերթեր
7
«ԲԼՅՈՒ ՍԹՐԻՄ ՍՈԼՅՈՒՇՆՍ»
Ս Պ Ը
Լիցենզիա-ՔՊԼ-17134
BLUESTREAM SOLUTIONS
Ստուգեց
Կազմեց
Հ. Դավթյան
Ռ. Ստեփանյան

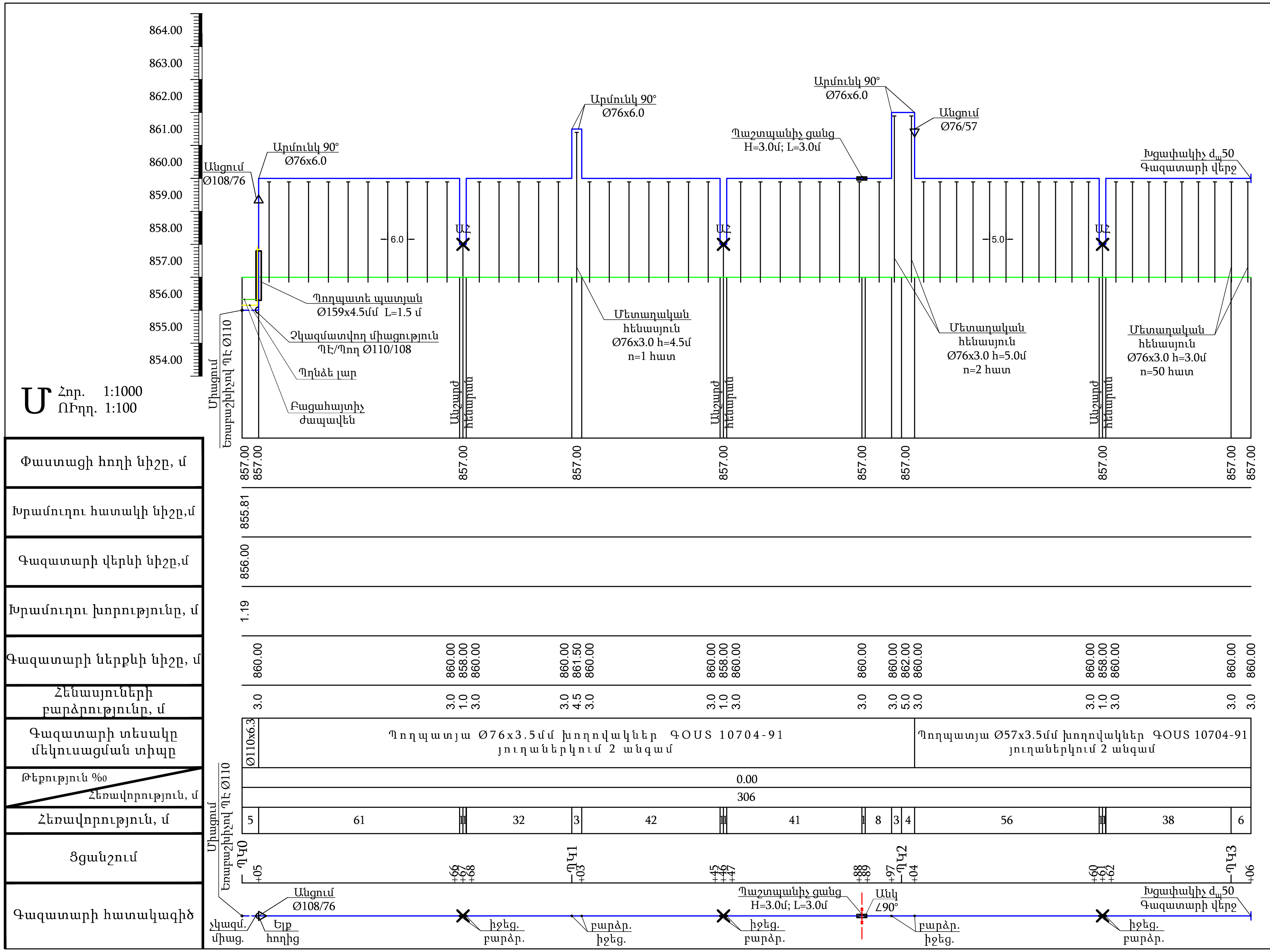

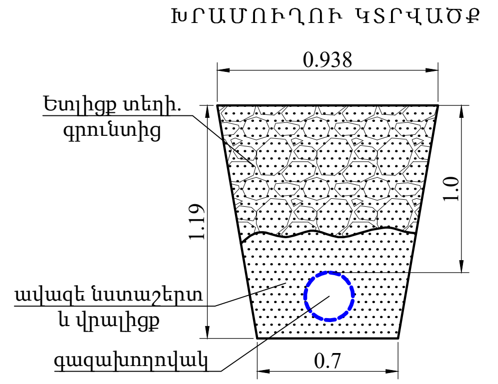

ՕՐՅԵԿՏ № 22-24

ՀՀ Արմավիրի մարզի Արաքս համայնքի Արտիմետ գյուղի 1-ին և 2-րդ փողոցների գազատարների կառուցում

Գազամատակարարում

Գազատարի երկայնական կտրվածք Հատված 2

Փուլ	Թերթ	Թերթեր
ԱՆ	3	7

Պատվիրատու՝ Արաքսի համայնքապետարան

BLUESTREAMSOLUTIONS
«ԲԼՅՈՒ ՍԹՐԻՄ ՍՈԼՈՒՇՆՍ» ՍՊԸ
Լիցենզիա-ՔՊԼ-17134

			Ամսաթիվ
Ստուգեց	Հ. Դավթյան		
Նախագծեց	Ռ. Սանոսյան		

Շարժական հենասյուն

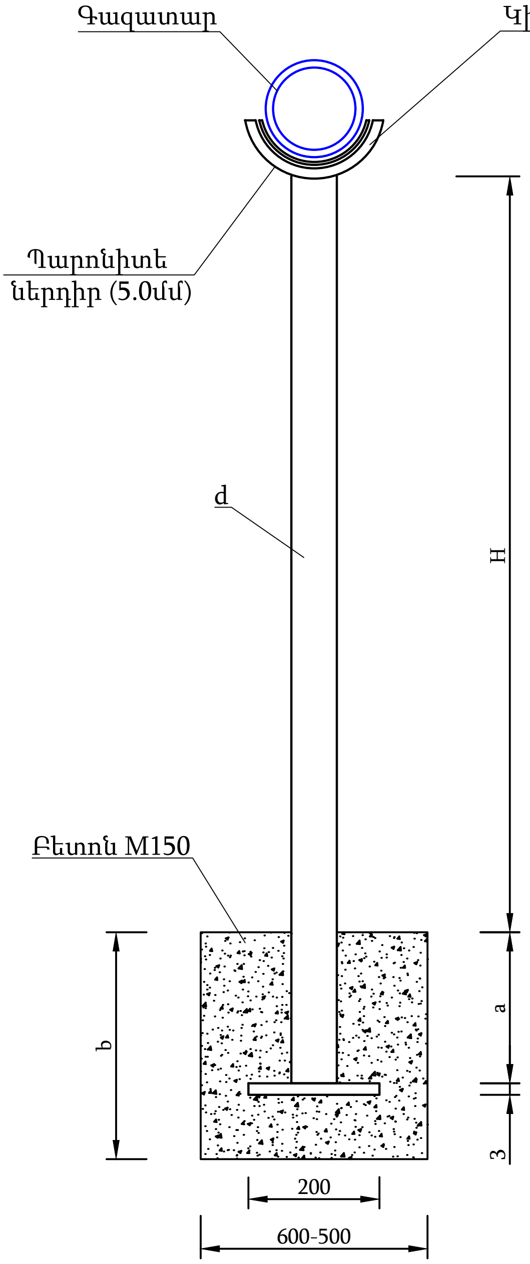

Աղյուսակ 1

H	d	150	125	100	80	70	50
5.0	a	1000	1000	1000	1000	1000	1000
	b	1100	1100	1100	1100	1100	1100
4.5	a	900	900	900	900	900	900
	b	1000	1000	1000	1000	1000	1000
4.0	a	800	800	800	800	800	800
	b	900	900	900	900	900	900
3.5	a	700	700	700	700	700	700
	b	800	800	800	800	800	800
3.0	a	600	600	600	600	600	600
	b	700	700	700	700	700	700
2.5	a	600	600	600	600	600	600
	b	700	700	700	700	700	700
2.0	a	500	500	500	500	500	500
	b	600	600	600	600	600	600
1.5	a	500	500	500	500	500	500
	b	600	600	600	600	600	600
1.00	a	500	500	500	500	500	500
	b	600	600	600	600	600	600

BLUESTREAMSOLUTIONS

«ԲԼՅՈՒ ՍԹՐԻՄ ՍՈԼՈՒՇՆՍ»
Ս Պ Ը
Լիցենզիա-ՔՊԼ-17134

ՕԲՅԵԿՏ № 22-24

ՀՀ Արմավիրի մարզի Արաքս համայնքի Արտիմետ գյուղի 1-ին և 2-րդ փողոցների գազատարների կառուցում

			Ամիս ամսաթիվ
Ստուգեց	Հ. Դավթյան	[signature]	
Նախագծեց	Ռ. Ստեփանյան	[signature]	

Գազամատակարարում

Փուլ	Թերթ	Թերթեր
ԱՆ	4	7

Շարժական հենասյուն

Պատվիրատու՝ Արաքսի համայնքապետարան

ՃԱԿԱՏ Մ1:25

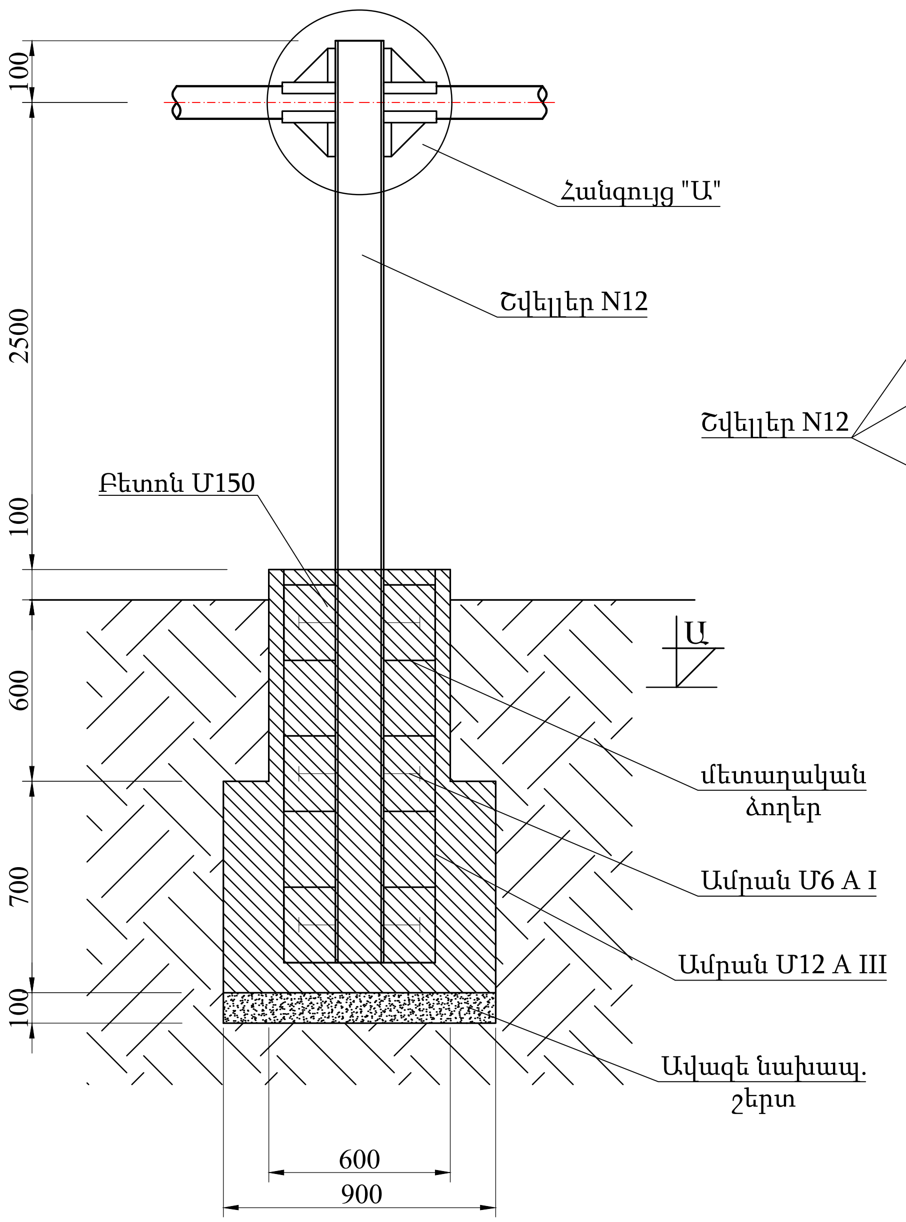

ՀԱՆԳՈՒՅՑ "Ա" Մ1:5

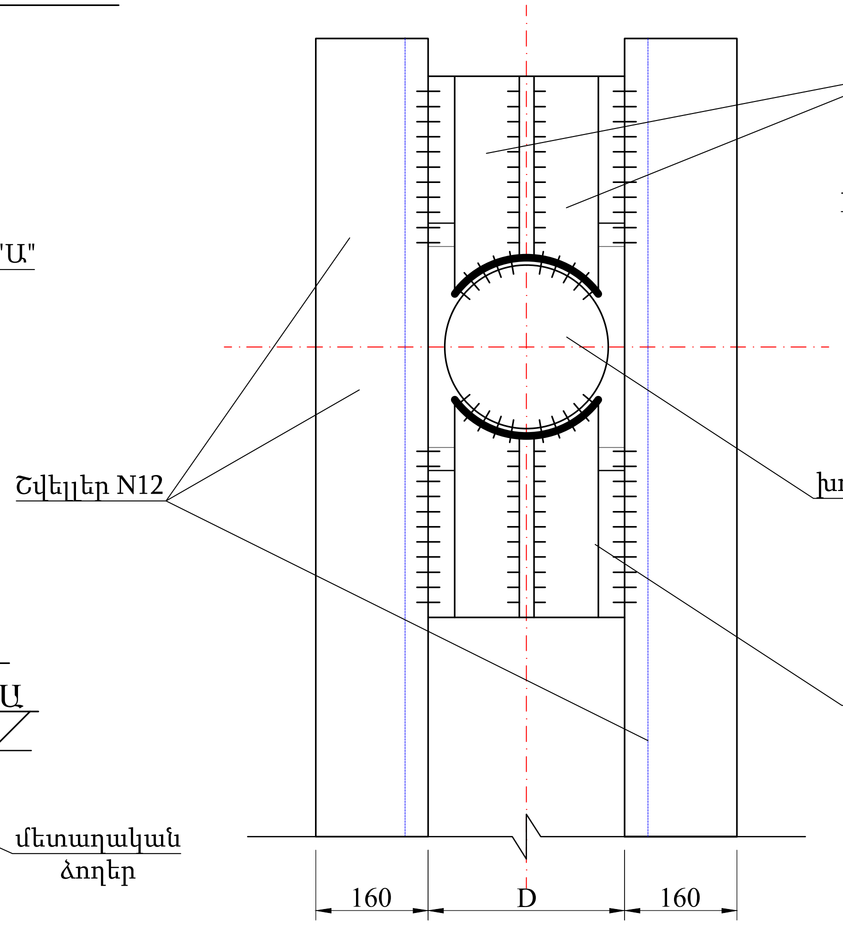

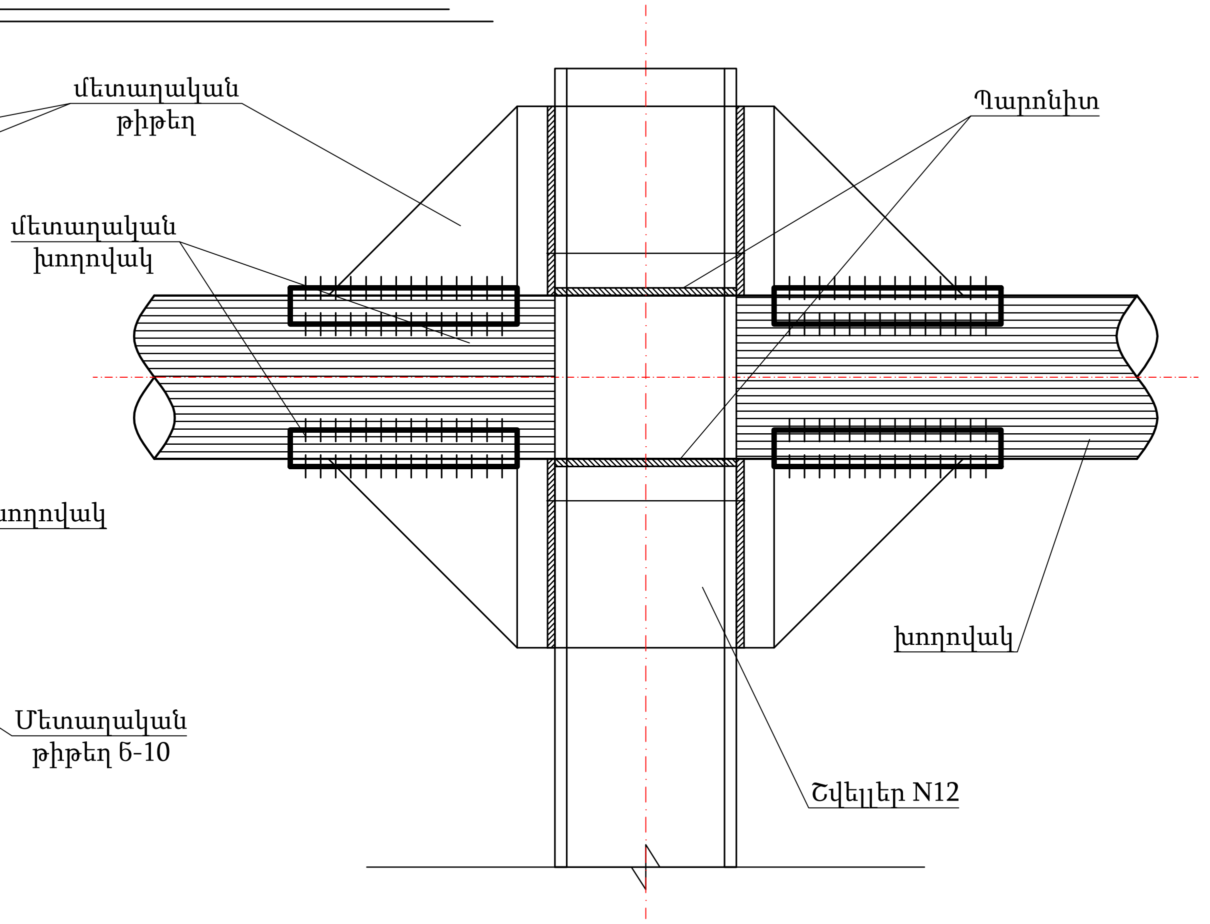

ԿՏՐՎԱԾՔ Ա-Ա

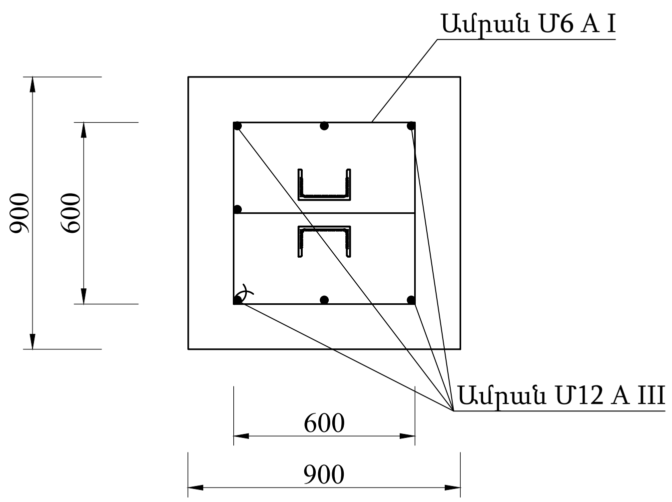

№	Գազատարի բարձ. մ	Հենասյուն/ մ/կգ	Բետոն մ³	Ամրան մ/կգ	Պողպատյա թիթեղ, մ²/կգ	Կիսախողովակ հատ/կգ	Պարոնիտ կգ	Գրունտ կգ	Մասա կգ
1	H=0.5	3.9 / 41.0	0.82	Ø 12 A III 12.4/11.1	0.15 / 0.7	4 / 1.7	0.5	1.15	57.5
2	H=1.0	4.9 / 51.0	0.82	Ø 12 A III 12.4/11.1	0.15 / 0.7	4 / 1.7	0.5	1.15	67.5
				Ø 6 A I 13 /3.0					
3	H=1.5	5.9 / 61.4	0.82	Ø 12 A III 12.4/11.1	0.15 / 0.7	4 / 1.7	0.5	1.15	77.8
4	H=2.0	6.9 / 71.8	0.82	Ø 12 A III 12.4/11.1	0.15 / 0.7	4 / 1.7	0.5	1.15	88.2
5	H=2.5	7.9 / 82.2	0.82	Ø 12 A III 12.4/11.1	0.15 / 0.7	4 / 5.2	0.21	1.15	98.7

BLUESTREAMSOLUTIONS

«ԲԼՅՈՒ ՍԹՐԻՄ ՍՈԼՈՒՇՆՍ»
Ս Պ Ը
Լիցենզիա-ՔՊԼ-17134

ՕԲՅԵԿՏ № 22-24

ՀՀ Արմավիրի մարզի Արաքս համայնքի Արտիմետ գյուղի 1-ին և 2-րդ փողոցների գազատարների կառուցում

			Ամիս ամսաթիվ
Ստուգեց	Հ. Դավթյան	[signature]	
Նախագծեց	Ռ. Ստեփանյան	[signature]	

Գազամատակարարում

Փուլ	Թերթ	Թերթեր
ԱՆ	5	7

Անշարժ հենարան

Պատվիրատու՝ Արաքսի համայնքապետարան

Կտրվածք 1-1

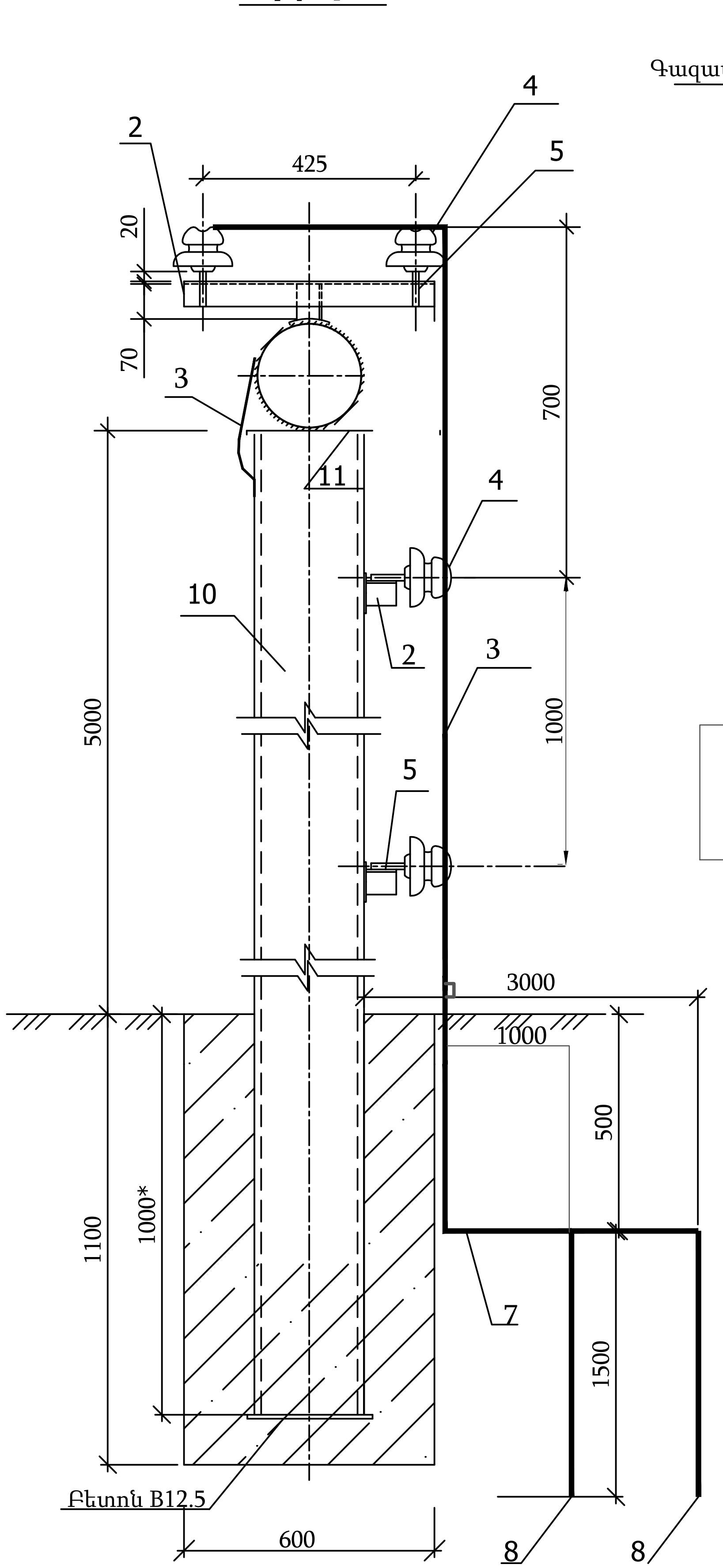

Պաշտպանիչ ցանց հատակագիծ

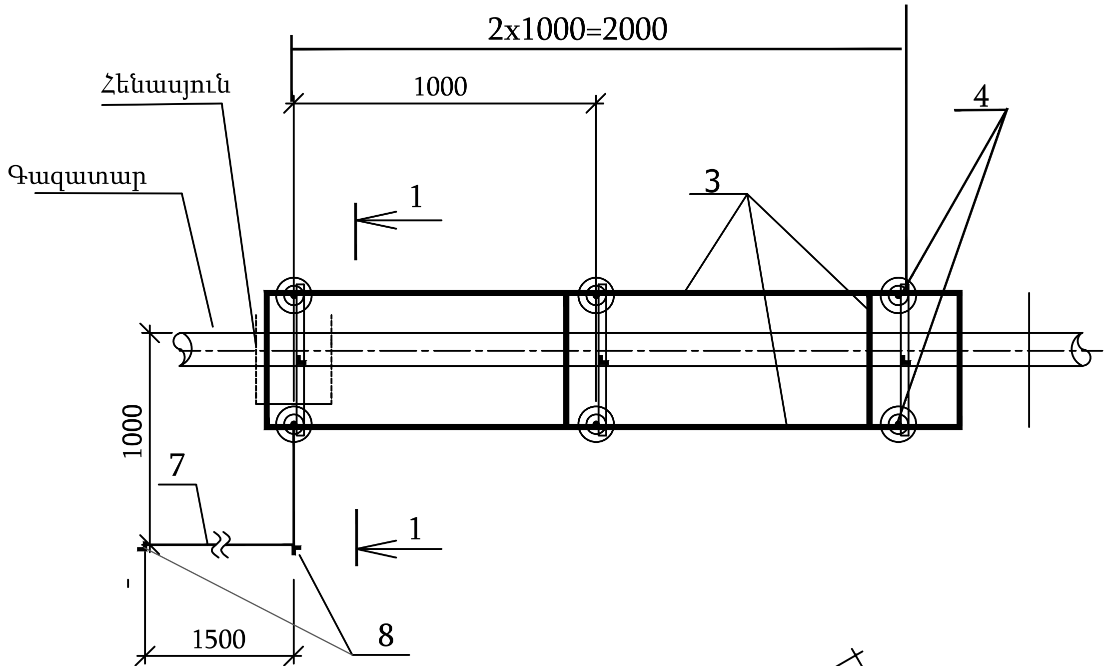

Հողանցման կոնտուրի հատակագիծ

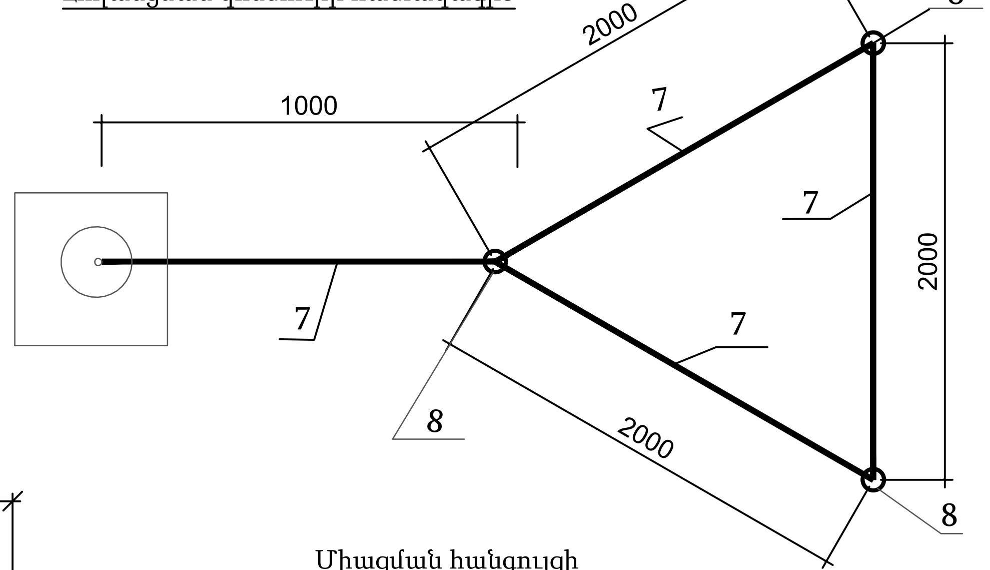

Միացման հանգույցի գծապատկեր

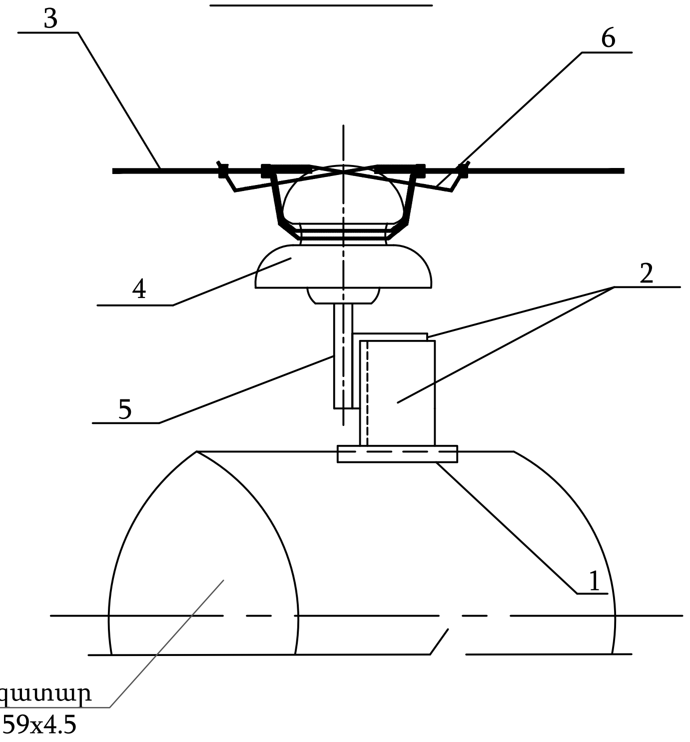

ՀՀ	Նշում	Անվանումը	Չափ. միավ.	Քանակը	Միավորի քանակը մաս.կգ
1	ԳՕՍՏ 103-76	Շերտավորպողպատ 4x80 l=80	մ	0.4	2.51
2	ԳՕՍՏ 8509-83	Անկյունավոր պողպատ 50x50x5	մ	1.5	3.77
3	ԳՕՍՏ 2590-88	Կլոր պողպատ B8	մ	7.0	0.4
4	ՏՈՒ 34-12-11214-87	Մեկուսիչ ШПК-10	հատ	8	0.25
5	ԳՕՍՏ 18381-80	Զող ШУ-20	հատ	8	0.22
6	ԳՕՍՏ 1660-73	Մետաղալար Ø2	մ	1.5	0.04
7	ԳՕՍՏ 103-93	Շերտավոր պողպատ 4x40	մ	7.5	1.26
8	ԳՕՍՏ 8509-93	Անկյունավոր պողպատ 63x63x5	մ	4.5	4.81
9		Հողային աշխատանք	մ³	2.5	

1. Համաձայն ПУЭ -ի, 0.4կՎ օդային գծերի հետ հատման տեղում գազատարի պաշտպանիչ ցանցի երկարությունը ընդունել 4.0մ:
2. Մետաղական կոնստրուկցիաների էլեկտրաաղեղային եռակցումը կատարել ըստ ԳՕՍՏ 5264-80-ի. Գազատարի խողովակի վրա եռակցումը իրականացնել կետային եղանակով:
3. Մոնտաժային աշխատանքները ըստ ПУЭ և СНиП:
4. Հողանցման սարքավորումների տեղադրելուց հետո կատարել ստուգիչ չափում: Օդային գծի հատման կետում հողանցման դիմադրությունը պետք է լինի 10 Օհմ-ից ոչ ավել: Ավել դիմադրությունների դեպքում ավելացնել ուղղահայաց էլեկտրոդներ:
5. *Չափերը ճշտել տեղում:

BLUESTREAMSOLUTIONS

«ԲԼՅՈՒ ՍԹՐԻՄ ՍՈԼՈՒՇՆՍ» ՍՊԸ
Լիցենզիա-ՔՊԼ-17134

ՕԲՅԵԿՏ № 22-24

ՀՀ Արմավիրի մարզի Արաքս համայնքի Արտիմետ գյուղի 1-ին և 2-րդ փողոցների գազատարների կառուցում

			Անխ ամսաթիվ		Փուլ	Թերթ	Թերթեր
Ստուգեց	Հ. Դավթյան			Գազամատակարարում	ԱՆ	6	7
Նախագծեց	Ռ. Ստեփանյան						
				Պաշտպանիչ ցանց	Պատվիրատու՝ Արաքսի համայնքապետարան		

Աշխատանքների ծավալներ

Մասնագիր

Հ/Հ	Աշխատանքների անվանումը	Չափման միավոր	Ճյուղ 1	Ճյուղ 2	Ընդհանուր
1	Խրամուղու քանդում ձեռքով III կարգի գրունտում	$մ^3$	31.4	0.2	31.6
2	Խրամուղու քանդում էքսկավատորով III կարգի գրունտում	$մ^3$	596.2	4.7	600.9
3	Ավազե նախապատրաստական շերտ	$մ^3$	186.55	1.5	188.05
4	Ավելորդ գրունտի տեղափոխում	$մ^3$/տոննա	192.1/307.4	1.53/2.4	193.63/309.8
5	Խրամուղու տոփանում	$մ^2$/$մ^3$	596.8/179	4.7/1	601.5/180
6	Խրամուղու ետլիցք ձեռքով	$մ^3$	8.7	0.1	8.8
7	Խրամուղու ետլիցք էքսկավատորով	$մ^3$	426.6	3.4	430
8	Փոսերի քանդում III կարգի գրունտում	$մ^3$	16.586	12.902	29.488
9	Բետոնից հիմքեր հենասյունների համար B12.5 դասի	$մ^3$	16.586	12.902	29.488
10	Ավելորդ գրունտի տեղափոխում 5կմ	$մ^3$	16.586	12.902	29.488
11	Շարժական հենասյուն Ø159x4.0մմ (H=5.0)	հատ/կգ/մ	2/183.48/12	-	2/183.48/12
12	Շարժական հենասյուն Ø89x3.5մմ (H=5.0)	հատ/կգ/մ	2/88.56/12	-	2/88.56/12
13	Շարժական հենասյուն Ø89x3.5մմ (H=3.0)	հատ/կգ/մ	9/239.11/32.4	-	9/239.11/32.4
14	Շարժական հենասյուն Ø76x3.0մմ (H=5.0)	հատ/կգ/մ	2/64.8/12	2/64.8/12	4/129.6/24
15	Շարժական հենասյուն Ø76x3.0մմ (H=4.5)	հատ/կգ/մ	1/29.16/5.4	1/29.16/5.4	2/58.32/10.8
16	Շարժական հենասյուն Ø76x3.0մմ (H=3.0)	հատ/կգ/մ	53/1030.3/190.8	50/972/180	103/2002.3/370.8
17	Անշարժ հենարան H=1.0մ	հատ/կգ	3/202.5	3/202.5	6/405
18	Կիսախողովակ	հատ/կգ	69/46.96	53/24.28	122/71.24
19	Պարոնիտ	հատ/կգ	72/7.2	56/4.1	128/11.3
20	Մետաղական շինվածքներ հենասյունների համար	հատ/կգ	69/64.5	53/47.7	122/112.2
21	Պողպատե վերգետնյա գազատար Ø219x6.0մմ	մ	13	-	13
22	Պողպատե վերգետնյա գազատար Ø108x4.0մմ	մ	103	4	107
23	Պողպատե վերգետնյա գազատար Ø89x4.0մմ	մ	4	-	4
24	Պողպատե վերգետնյա գազատար Ø76x3.5մմ	մ	226	222	448
25	Պողպատե վերգետնյա գազատար Ø57x3.5մմ	մ	107	109	216
26	ՊԷ100 SDR17.6 Ø110x6.3մմ խողովակների տեղադրում խրամուղում	մ	511	5	516
27	ՊԷ100 SDR17.6 Ø90x5.1մմ խողովակների տեղադրում խրամուղում	մ	123	-	123
28	ՊԷ100 SDR17.6 Ø110x6.3մմ խողովակների անցկացում Ø219x6.0մմ պատյանով	մ	39	-	39
29	ՊԷ100 SDR17.6 Ø90x5.1մմ խողովակների անցկացում Ø219x6.0մմ պատյանով	մ	9	-	9
30	Պողպատե պատյանի Ø219x6.0մմ տեղադրում	մ	48	-	48
31	Պողպատե պատյանի Ø219x6.0մմ մեկուսացում	մ	48	-	48
32	Պողպատե պատյանի Ø219x6.0մմ ծայրերի հերմետիկացում	պատյան	6	-	6
33	Ստուգիչ խողովակ Ø32մմ	մ	18	-	18
34	Պողպատե պատյանի Ø159x4.5մմ տեղադրում խրամուղում	հատ/մ	3/4.5	1/1.5	4/6
35	Պողպատե պատյանի Ø159x4.5մմ մեկուսացում	մ	3	1.5	4.5
36	Պողպատե պատյանի Ø133x4.0մմ տեղադրում խրամուղում	հատ/մ	1/1.5	-	4/6
37	Պողպատե պատյանի Ø133x4.0մմ մեկուսացում	մ	1.5	-	1.5
38	Պղնձե լար 2,5$մ^2$	մ	646	8	658
39	Բացահայտիչ ժապավեն	մ	634	5	639
40	Կցվանքային միացում	հատ	52	-	52
41	Կցորդչային միացում	հատ	10	-	10
42	Զոդակարերի ստուգում	հատ	67	-	67
43	Չկազմատվող միացություն ՊԷ/Պող Ø110/108	հատ	3	1	4
44	Չկազմատվող միացություն ՊԷ/Պող Ø90/89	հատ	1	-	1
45	ՊԷ խողովակների փչամաքրում և փորձարկում	մ	634	5	639
46	Տրամագծի անցում Ø219/108	հատ/կգ	2/5.8	-	2/5.8
47	Տրամագծի անցում Ø108/76	հատ/կգ	-	1/1.1	1/1.1
48	Տրամագծի անցում Ø89/76	հատ/կգ	1/0.9	-	1/0.9
49	Տրամագծի անցում Ø76/57	հատ/կգ	1/0.7	1/0.7	2/1.4
50	ՊԷ եռաբաշխիչ Ø110	հատ	1	-	1
51	ՊԷ անկյունակ 90°	հատ	3	-	3
52	ՊԷ անկյունակ 45°	հատ	1	-	1
53	Անկյունակ Ø219x6	հատ/կգ	2/29.8	-	2/29.8
54	Անկյունակ Ø108x6	հատ/կգ	8/30.4	1/3.8	9/34.2
55	Անկյունակ Ø89x6	հատ/կգ	1/2.4	-	1/2.4
56	Անկյունակ Ø76x6	հատ/կգ	16/27.2	17/28.9	33/56.1
57	Անկյունակ Ø57x5	հատ/կգ	6/4.8	5/4	11/8.8
58	Խցափակիչ $d_{պ}$50մմ	հատ/կգ	1/0.3	1/0.3	2/0.6
59	Սողնակային փական DN100	հատ	1	-	1
60	Պաշտպանիչ ցանց	կոմպլեկտ	3	1	4
61	Գազատարի և հենասյուների յուղաներկում երկու անգամ	$մ^2$	180.8	119.0	299.8
62	Գազատարի փչամաքրում և փորձարկում	մ	453	335	788
63	Ø108x4.0մմ գազատարի միացում $D_{պ}$130մմ գազատարին	տեղ	1	-	1

BLUESTREAMSOLUTIONS «ԲԼՅՈՒ ՍԹՐԻՄ ՍՈԼՈՒՇՆՍ» Ս Պ Ը Լիցենզիա-ՔՊԼ-17134	ՕԲՅԵԿՏ № 22-24 ՀՀ Արմավիրի մարզի Արաքս համայնքի Արտիմետ գյուղի 1-ին և 2-րդ փողոցների գազատարների կառուցում		
			Ամիս ամսաթիվ
Ստուգեց	Հ. Դավթյան		
Նախագծեց	Ռ. Ստեփանյան		

Գազամատակարարում	Փուլ	Թերթ	Թերթեր
	ԱՆ	7	7
Մասնագիր	Պատվիրատու՝ Արաքսի համայնքապետարան		

Ժամանակացույց

ՀՀ Արմավիրի մարզի Արաքս համայնքի Արտիմետ գյուղի 1-ին և 2-րդ փողոցների գազատարների կառուցում			
Շինարարական աշխատանքների կատարման ժամանակացույց			
Աշխատանքների անվանումը	Շինարարական աշխատանքների կատարման ժամանակացույցը ըստ ամիսների /ըստ օրերի/		
	1/ 30 օր /	1/ 30 օր /	1/ 30 օր /
Փոսերի քանդում			
Հենասյուների տեղադրում և բետոնացում			
Գազատարի մոնտաժում			
Գազատարի ներկում			
Փչամաքրում և փորձարկում			
Հայտնաբերված թերությունների վերացում, և տարածքի մաքրում			
Անհրաժեշտ թասաթղթերի նախապատրաստում և հանձնում			

BLUESTREAMSOLUTIONS *«ԲԼՅՈՒ ՍԹՐԻՄ ՍՈԼՈՒՇՆՍ» Ս Պ Ը Լիցենզիա-ՔՊԼ-17134*				ՕԲՅԵԿՏ № 22-24		
				ՀՀ Արմավիրի մարզի Արաքս համայնքի Արտիմետ գյուղի 1-ին և 2-րդ փողոցների գազատարների կառուցում		
			Ամիս ամսաթիվ	Գազամատակարարում	Փուլ	Թերթ	Թերթեր
Ստուգեց	Հ. Դավթյան				ԱՆ	1	2
Նախագծեց	Ռ. Ստեփանյան						
				Ժամանակացույց	*Պատվիրատու՝ Արաքսի համայնքապետարան*		

Մեխանիզմների և աշխատանքային ռեսուրսների ցանկ

Նախատեսված աշխատանքների իրականացման համար
Մեխանիզմների նվազագույն պահանջներ
Մեքենամեխանիզմ
Ցանկ

ՀՀ	Անվանումը	Չափ. միավ.	Քանակը
1	Պերֆերատոր	հատ	2
2	Եռակցման սարք	հատ	2
3	Բենզինային ագրեգատ	հատ	2
4	Տրակտոր	հատ	1
5	Բեռնատար	հատ	1

Նախատեսված աշխատանքների իրականացման համար
Աշխատանքային ռեսուրսների նվազագույն պահանջներ
Աշխատանքային ռեսուրսների
Ցանկ

ՀՀ	Անվանումը	Քանակը	Աշխատանքային փորձ
1	Ինժեներ	1	3 տարի
2	Աշղեկ	1	3 տարի
3	Եռակցող	2	3 տարի
4	Բանվոր	4	

BLUESTREAMSOLUTIONS *«ԲԼՅՈՒ ՍԹՐԻՄ ՍՈԼՈՒՇՆՍ» Ս Պ Ը* *Լիցենզիա-ՔՊԼ-17134*				ՕՔՅԵԿՏ № 22-24 ՀՀ Արմավիրի մարզի Արաքս համայնքի Արտիմետ գյուղի 1-ին և 2-րդ փողոցների գազատարների կառուցում		
			Ամիս ամսաթիվ	Գազամատակարարում	Փուլ	Թերթ	Թերթեր
Ստուգեց	Հ. Դավթյան				ԱՆ	2	2
Նախագծեց	Ռ. Ստեփանյան			Մեխանիզմների և աշխատանքային ռեսուրսների ցանկ	*Պատվիրատու՝ Արաքսի համայնքապետարան*		